连接图

3相400V级　例:

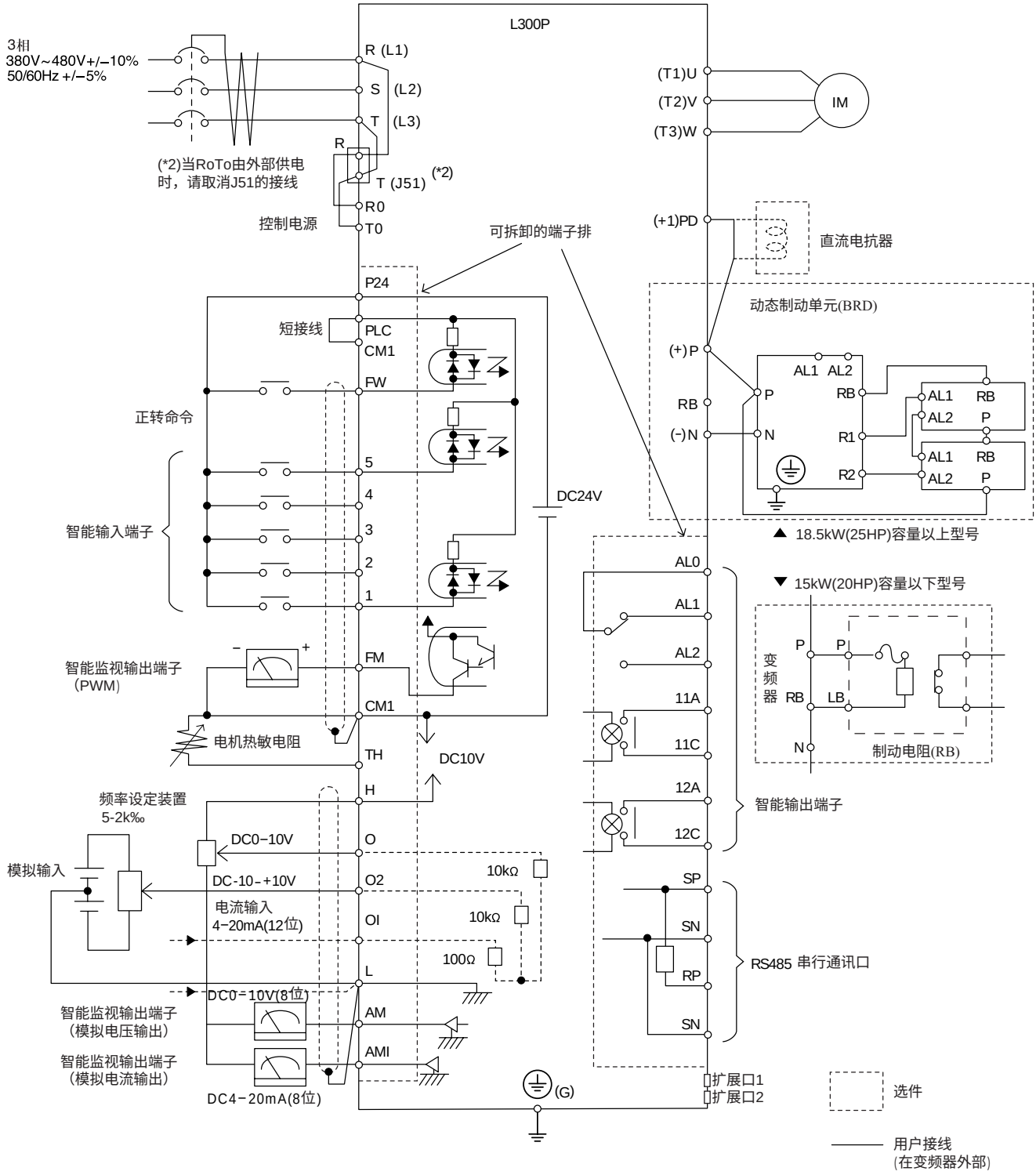

端子名称	FW, 1, 2, 3, 4, 5	FM, TH	H, O, O2, OI, AM, AMI
公共端子	P24	CM1	L